Équerre mixte renforcée EB SIMPSON - A55xB70xC70x2mm - EB/7070

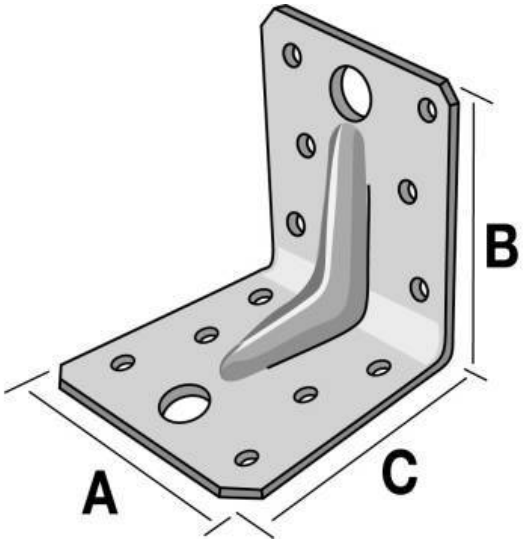

Référence (SKU) : SAA10043
EAN : 5701953350703
Réf. fournisseur : EB/7070

DESCRIPTION

Matière Acier galvanisé S250GD + Z275 suivant NF EN 10346, Epaisseur : 2 mm. Avantages Grande rigidité, Polyvalence d'applications. Support Porteur : bois massif, lamellé collé, béton, acier... Porté : bois massif, bois composite, lamellé collé, fermes triangulées, profilés... Domaines d'utilisation Fixation de fermettes. Lisses et montant de bardage, Ancrages de chevrons, consoles, chevêtres...

CARACTÉRISTIQUES TECHNIQUES

• Dimensions :
• Largeur A : 55 mm
• Hauteur B : 70 mm
• Longueur C : 70 mm
• Epaisseur : 2 mm
• Perçages :
• Aile B :
• Pointes : 6 Ø5
• Boulons : 1 Ø8.5
• Aile C :
• Pointes : 6 Ø5
• Boulons : 1 Ø8.5

Longueur (en mm)	70 mm
Largeur	55
Hauteur	70
Epaisseur	2 mm
Matiéres de la fixation de charpente - Gamme Simpson	Acier galvanisé S250GD + Z275
Lot de	1