Vasque à encastrer Bastia GEBERIT - avec plage de robinetterie - 00160000000

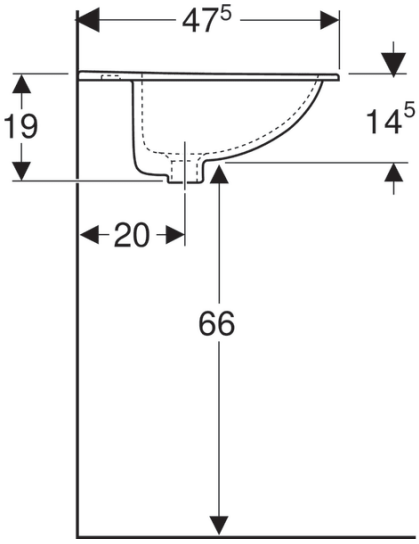

Référence (SKU) : GEB00464
EAN : 3427340778623
Réf. fournisseur : 00160000000

DESCRIPTION

Pour montage dans des plans de lavabo par le dessus

CARACTÉRISTIQUES TECHNIQUES

• Blanc

• trou de robinetterie au centre

• Trop plein visible

• LxHxP: 56x19x47.5cm

Couleur	Blanc